GRUPO ARBOL MOTOR CON BALANCEADOR

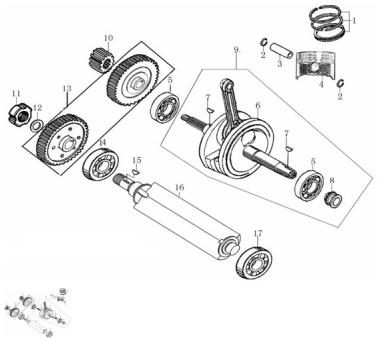

Rating: Not Rated Yet
Price:
Variant price modifier:

Base price with tax:

Price with discount:

Salesprice with discount:

Sales price:

Sales price without tax:

Discount:

Tax amount:

Ask a question about this product

Description

Ref.	Título	Código
1	KIT AROS DE PISTON	169-1310A
2	SEGURO PERNO PISTON	169-91401
3	PERNO PISTON	169-13102
4	PISTON	169-13101
5		
6	CIGÜEÑAL	169-13220
7	CHAVETA	169-91601
8		169-13222

Ref.	Título	Código	
	9	CONJ. ARBOL MOTOR	169-1320B
	10		169-23101
	11	TUERCA A	169-91220
	12		169-93316
	13	CONJ. EN	169-13310
	14		
	15	CHAVETA	169-91601
	16		169-13301
	17		