GRUPO SELECTORA DE TRANSMISION

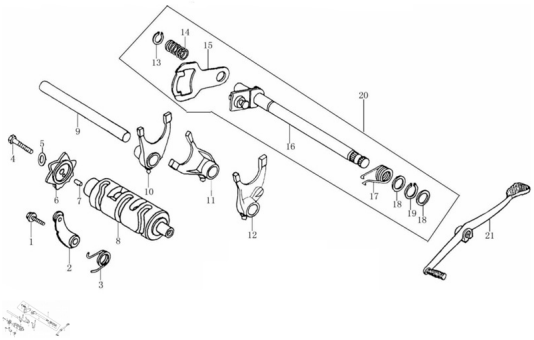

Rating: Not Rated Yet
Price:
Variant price modifier:

Base price with tax:

Price with discount:

Salesprice with discount:

Sales price:

Sales price without tax:

Discount:

Tax amount:

Ask a question about this product

Description

Ref.	Título	Código
1	TORNILLO M6X20	169-B0578
2	PLACA LIMITADORA DE TRANSMISION	169-2434A
3	RESORTE DE TORSION PLACA LIMITADORA	169-24304
4	TORNILLO M6X25	
5		169-B0009
6	ESTRELLA	169-24202

Ref.	Título	Código
7	PERNO 4X10	169-B0011
8	TAMBOR	169-24213
9	EJE HORQUILLA SELECTORA DE TRANSMISION	169-24107
10		169-24104
11		169-24106
12		169-24105
13	SEGURO RESORTE PLACA SELECTORA	
14	RESORTE DE PLACA	169-24303
15	PLACA SELECTORA DE TRANSMISION	169-24319
16	EJE	169-24301
17	RESORTE DE TORSION EJE	169-24302
18		
19	SEGURO DE EJE	
20	CONJ. EJE	169-24300

Ref.	Título	Código	
	21	PEDAL DE	169-24400